Huber Latin America y Cia. Ltda.

HUBER Reja de gruesos RakeMax®

Reja de gruesos fiable y robusta

- Alta capacidad de transporte de residuos
- Baja pérdida de carga
- Tamaños muy compactos incluso para canales profundos
- Sistema de seguridad integrado

La reja HUBER RakeMax® puede utilizarse indistintamente para tratar aguas residuales urbanas, industriales y de proceso. Los elementos que efectúan la limpieza, unidos a un accionamiento de cadena, pueden ajustarse fácilmente a diferentes requerimientos.

Estos elementos pueden ser peines o cepillos. Como los elementos de limpieza son reemplazables, la capacidad de evacuación de residuos es ajustable. Esto es especialmente interesante cuando la cantidad de sólidos es elevada.

La altura de instalación del tamiz sobre la coronación del canal es pequeña y sólo depende del sistema de evacuación y transporte del residuo de desbaste, incluso en el caso de canales muy profundos.

Los dos extremos de los elementos de limpieza están sujetos a las cadenas. Cada cadena va guiada con un piñón situado en un eje común y un motorreductor embridado. El acoplamiento preciso entre los peines y la reja asegura un funcionamiento fiable. La reja cuenta con una protección de seguridad que detiene el equipo si hay algún atasco.

Ventajas

LAS VENTAJAS DEL TAMIZ RAKEMAX®:

- Pérdida de carga muy baja – alta eficacia de separación.
- El acoplamiento preciso entre los peines y la reja asegura un funcionamiento fiable
- Instalación posible sin escalón de fondo en el canal
- Diseño compacto con poca altura sobre la coronación del canal
- Diseño totalmente encapsulado con cubiertas desmontables
- Fácil de instalar en canales existentes
- La reja se soporta en un perfil de acero inoxidable que permite sacarla fácilmente del canal
- Tolera la presencia de gravas y arenas
- Tensor de cadena sencillo y de fácil acceso
- Todas las partes en contacto con el agua residual en acero inoxidable decapado en baño ácido (salvo las cadenas, el motor y los piñones). Las cadenas puede hacerse en acero inoxidable opcionalmente
- Alta capacidad de descarga de residuos gracias a los accesorios de limpieza ajustables
- Pletinas de la reja y peines independientes y fáciles de cambiar

Downloads

Folleto: Reja de gruesos HUBER RakeMax® [pdf, 909 KB]

Casos prácticos

- HUBER amplía sus actividades en el ámbito de la extracción de agua: Agua limpia gracias a soluciones de sistema innovadoras en la extracción de agua de mar y de río
- La reja de gruesos HUBER RakeMax®: una historia de éxito con más de 3.000 máquinas instaladas
- Innovación única del líder del mercado: Sistema de identificación de cuerpos extraños HUBER Safety Vision
- A Wastewater Screening and Screenings Processing Case Study at WWTP Hull (Saltend)
- HUBER "Safety Vision" aumenta la disponibilidad y usabilidad de la tecnología de máquinas
- Autorizada la estación colectora de la depuradora regional de Linz-Asten
- Case Study: Improvement of the Maer Lane STW Inlet Works
- Perfecto funcionamiento y larga durabilidad: la reja de desbaste HUBER RakeMax® es irreemplazable para la planta depuradora canadiense de Guelph
- Pedido importante: Las empresas de eliminación de residuos de Viena se han decidido por la reja de desbaste HUBER SE
- Meadowhead STW Wastewater Case Study
- HUBER supplies the equipment for a major sewage treatment works in Berlin
- Huber Technology upgrades the Inlet works at Duncrue Street, Belfast - a Wastewater case Study
- Three HUBER RakeMax® screens for STW Magdeburg / Gerwisch
- HUBER supplies the machines for the mechanical treatment stage of the worlds' largest wastewater treatment plant project
- Great HUBER Bar Screens and Wash-Presses in Dublin
- El HUBER RakeMax® CF, un todoterreno con un potente sistema hidráulico
- Capacidad de hasta 400 millones de litros: HUBER pone en marcha con éxito 18 rejas de gruesos RakeMax® en el depósito de retención de aguas pluviales en Butarque (Madrid)

Esquema

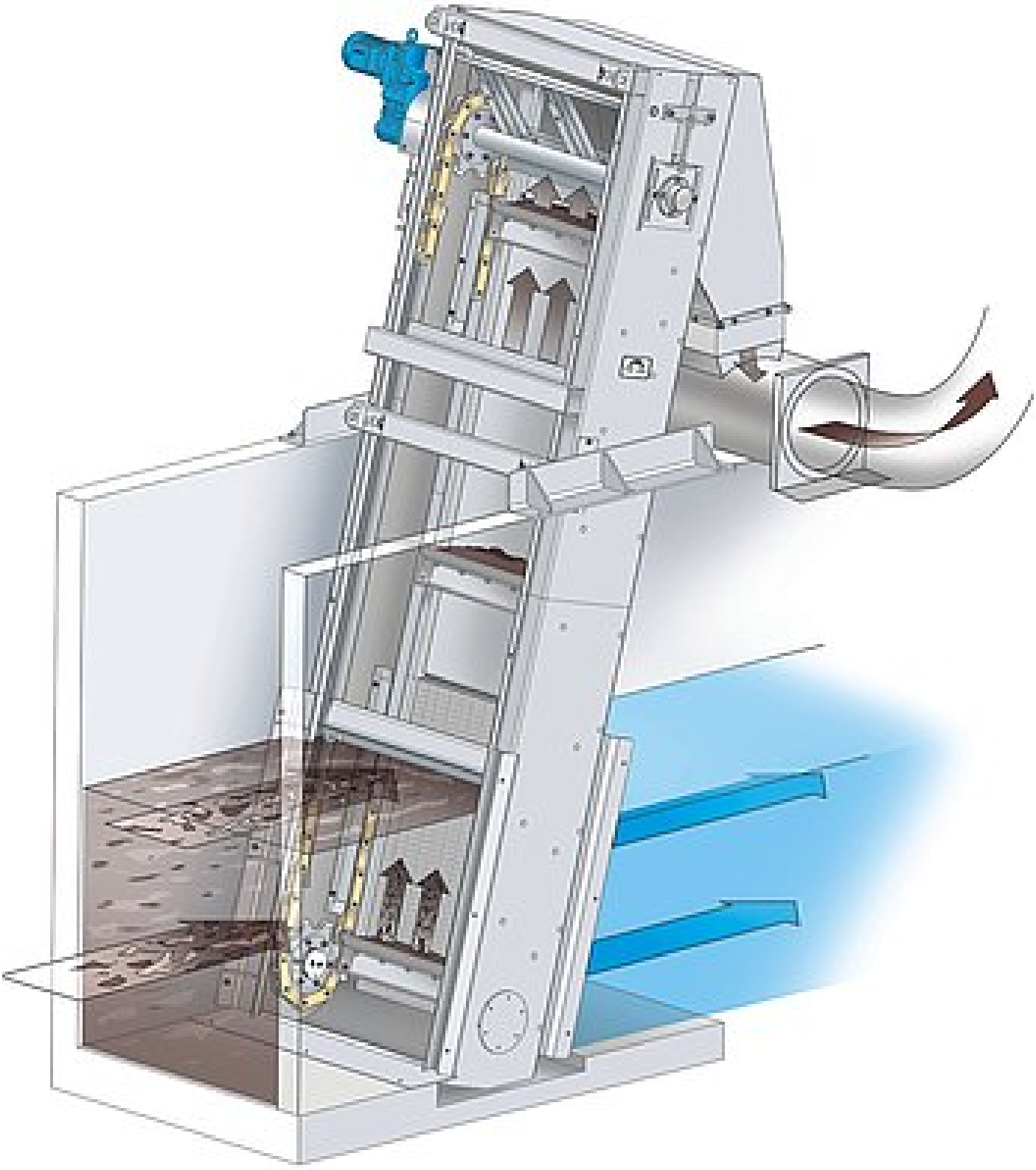

Media

Video: RakeMax® Multi-Rake Bar Screen for mechanical preliminary wastewater treatment at a municipal WWTP

https://www.youtube.com/watch?v=SH3P8IpCDJM

Video: HUBER RakeMax® Multi-Rake Bar Screen for coarse screening in meat processing industry

https://www.youtube.com/watch?v=HvwV0BaLd68

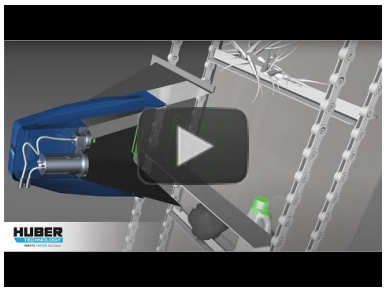

Animation: HUBER Safety Vision system for impurity detection

https://www.youtube.com/watch?v=W1o94KTzHYs

Más productos de este grupo: Tamices de chapa perforada y rejas

- HUBER Tamiz de banda EscaMax®
- HUBER Reja de gruesos RakeMax® HF (High Flow)
- HUBER Reja de gruesos RakeMax® CF
- HUBER Band Screen CenterMax®
- HUBER Reja de gruesos TrashMax®
- HUBER Rejillas automatica de cable TrashLift

Huber Latin America y Cia. Ltda.
Eduardo Marquina 3937 of. 708
Vitacura, Santiago de Chile
Chile

Tel: +56 2 208 03 34

Email: info@huber-technology.cl
Internet: www.huber-technology.cl

Member of the HUBER group:
www.huber.de